絆

校訓
明朗
闊達
自立
独立

教育目標
① よく考える生徒
② 進んで行動する生徒
③ 健康で心豊かな生徒

別海町立別海中央中学校
校　長　下　地　　弘
平成２５年　６月28日
第　８　号（1113号）

「さわやか中央中」　～よい挨拶，　よい身だしなみ，よい話し方～

めざせ全道大会　～6月29･30日，地区中体連～

いよいよ全道大会出場をかけ，根室管内中体連大会が開催されます。本校からは，野球，男女バスケットボール，卓球，バレーボール，サッカー，ソフトテニス，剣道の各部が全道大会の出場権をかけ，戦います。見る者全ての方たちに，たくさんの感動を与えてくれると思います。町内大会同様応援をよろしくお願いいたします。

▼野　球　(6／29・30　中標津町営球場・標津町営球場　試合開始11:30～)

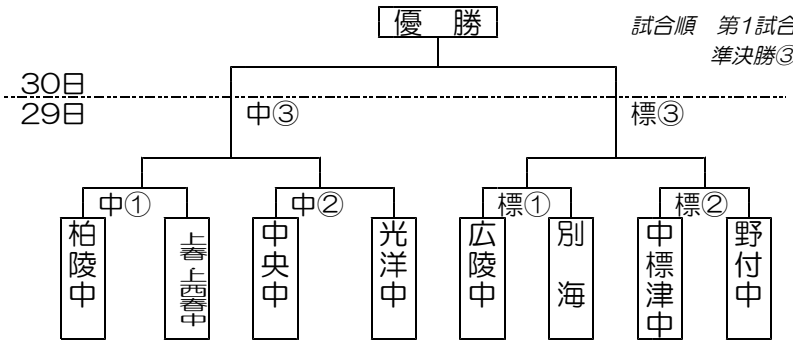

試合順　第1試合①9:30～，第2試合②11：30～
準決勝③は，②終了後40後開始

※中は，中標津，標は，標津町での開催を表す

◇キャプテン談：JC杯，アニマル杯とどちらも準決勝で破れました。町中体連では，優勝できているので，地区中体連も皆の力を合わせて優勝してきます。相手がどんなに強くても自分たちが今までやってきたことを全て出し，勝ってきます。まずは，29日の光洋中に全力で立ち向かって勝ってきます。応援よろしくお願いします。

▼バスケットボール　(6／29・30 別海町総合スポーツセンター 男子試合開始11:00～)
女子試合開始13:50～

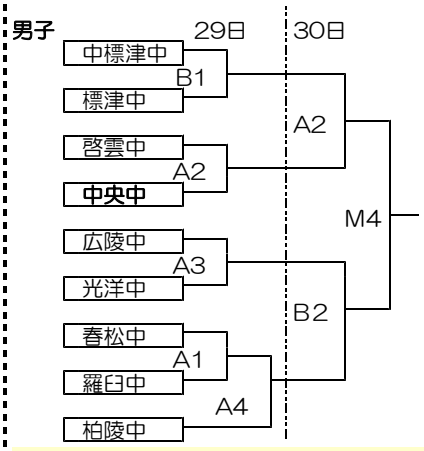

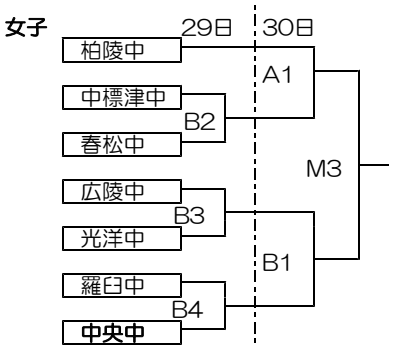

1日目	
1	9:35～
2	11:10～
3	12:25～
4	13:50～
2日目	
1	9:30～
2	10:55～
3	12:50～
4	14:15～

◇男子キャプテン談：全道目標に日々練習してきました。今までの練習の成果を全て発揮し，全力を尽くします。応援よろしくお願いいたします。

◇女子キャプテン談：私たちは，この中体連で優勝することを目標にして頑張って来ました。管内には強いライバルチームもありますが，どこにも負けない練習をしている自信があります。今までやってきたことを全て出し切り，優勝してこようと思います。応援よろしくお願いいたします。

▼剣　道　(6／29　標津町鳩ヶ丘体育館　　開会9:45～　試合開始10:15～)

【団体戦出場】		【個人戦出場】
先鋒	HR	MT，HR
次鋒	MI	HY，FS
中堅	HY	MI，MF
副将	SI	SI
大将	MT	

◇キャプテン談：　3年生は最後なので悔いの残らないように頑張って来ます。全道を目指し，頑張ります。応援よろしくお願いいたします。

▼ソフトテニス　(6／29　根室市運動公園テニスコート　試合開始9:20～)

【団体戦出場選手】
MH・NS
IY・MK
WM・FR
SS・MI

【個人戦出場】
MH・NS　ペア
IY・MK　ペア
WM・FR　ペア
SM・MI　ペア
NT・SS　ペア
HY・MH　ペア

団体戦

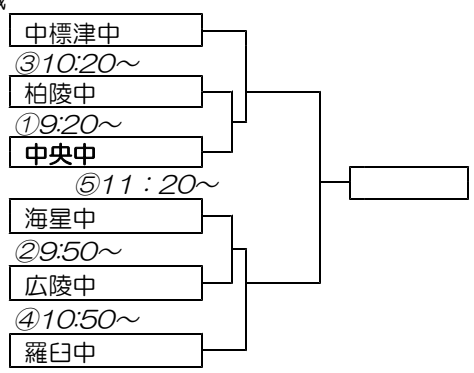

◇キャプテン談：2・3年生が少ない中で，地区中体連に向けて毎日頑張って練習に取り組んできました。本番は，練習の成果を十分に発揮し，悔いの残らないように，全道への切符をつかむよう一生懸命戦って来ます!!

▼卓　球　(6／29　根室市青少年センター　団体戦　試合開始9:30～)

＊団体の組合わせ

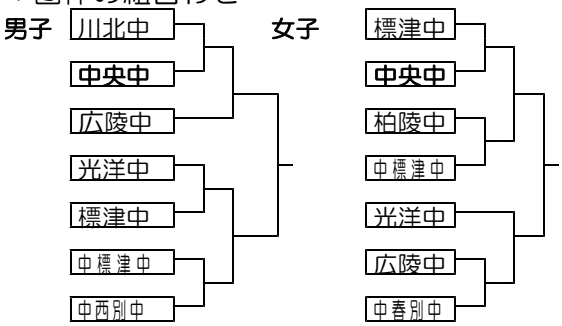

※男子団体出場選手
IH，IT，MK，MK
YT，SS，UK，FY

※女子団体出場選手
SI，TM，TH，NK
MS，TK，MF，SA

※個人戦出場選手
男子　IH，UK，IT，SS
　　FY
女子　TK

◇キャプテン談：今年は，団体で全道に行きたいです。個人戦でいけない3年生もいます。最後の中体連は，3年生全員で全道に行きたい。今まで練習してきたことを信じ，先生や地域の人々に感謝の気持ちを忘れず，地区中体連で優勝したいです!!

▼サッカー　(6／29　別海町陸上競技場　試合開始9:30～)

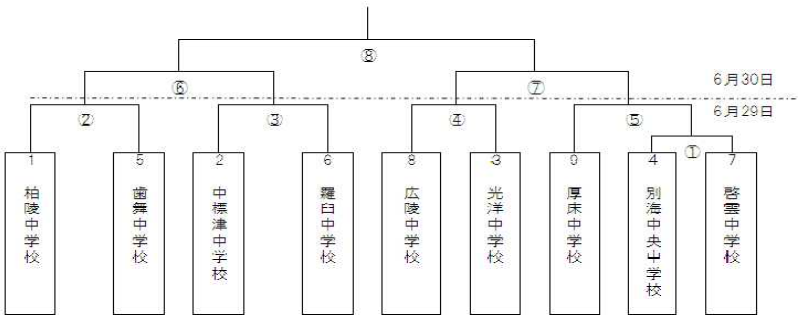

試合順(○は試合順)
①9:30～②11:00～③12:30
④14:00～⑤15：30～
⑥9:30～⑦11:00～⑧14:00～

◇キャプテン談：中体連優勝を目標に練習に励んできました。きつい練習の時も全員で支え合い必死にやってきました。この思いを大会本番に出し切り，今まで指導してくださった岡田先生と平田先生を全道に連れて行きます!!

▼バレーボール　(6／29 標津中体育館　標津町総合体育館)

４つのグループにわかれ予選リーグを行います。中央中は<u>標津中学校で10時から</u>予選リーグ（第2試合目）
その後、予選グループから３校が決勝リーグに進みます

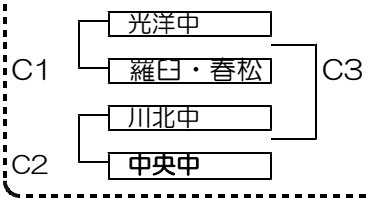

◇キャプテン談：今回の大会は，3年生にとって最後の大会になってしまうかも知れません。3年間、練習してきたことを出し惜しみせず，100%を出し切りたいです。そして，今までで一番良い空気でプレーできればいいと思います。